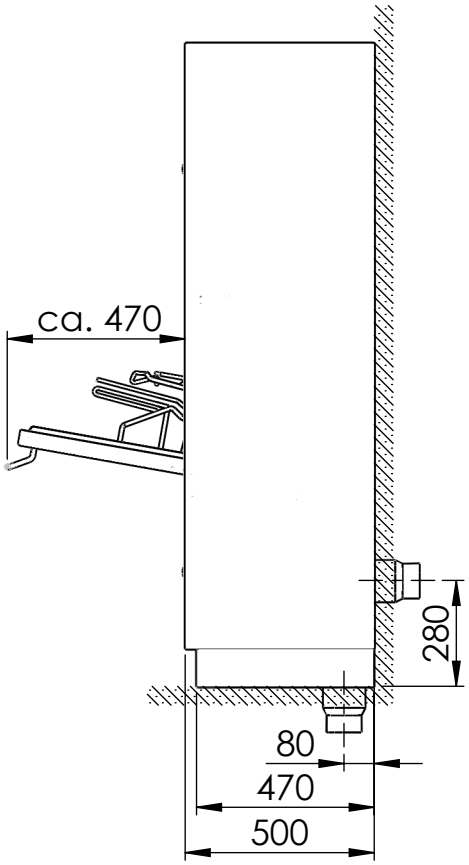

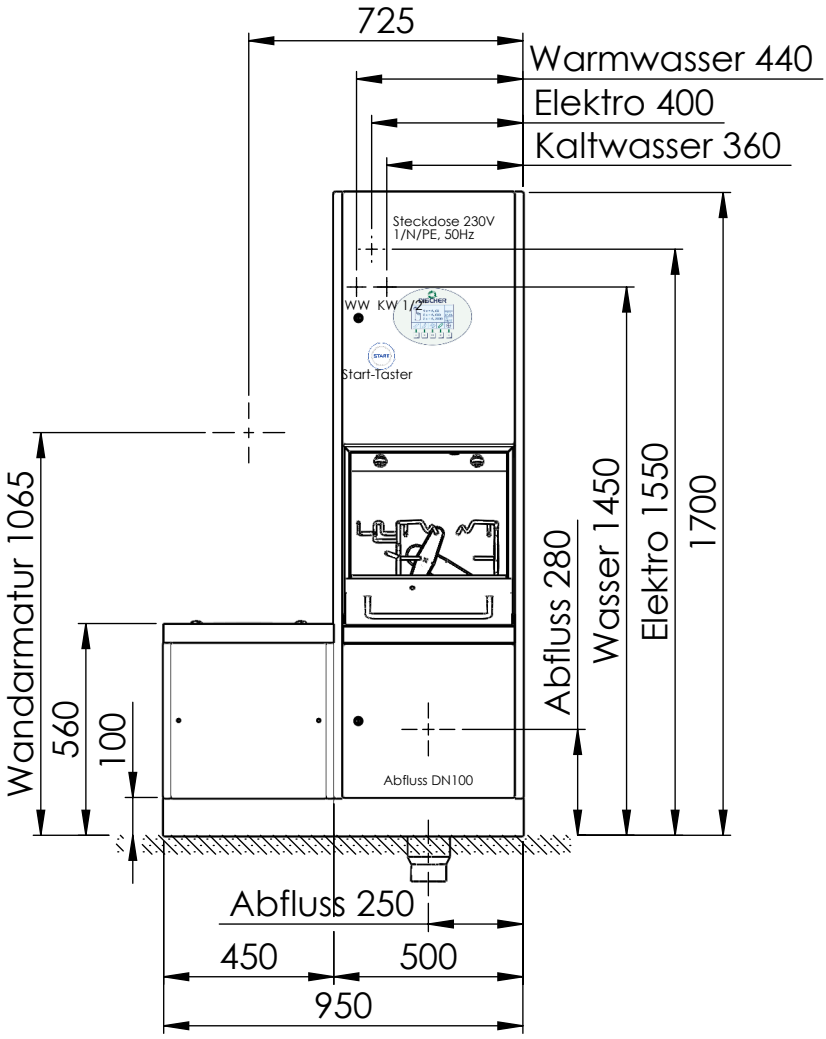

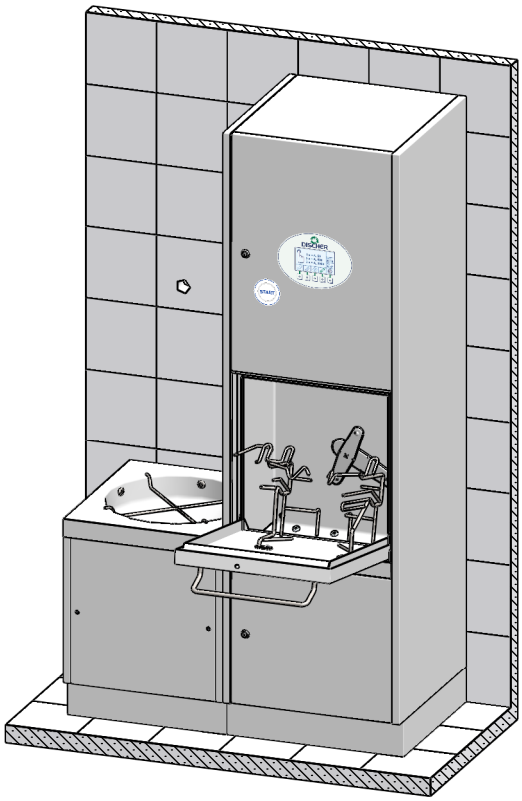

Vorgaben & Optionen:

- Abfluss waagerecht oder senkrecht
- Muffe wandbündig oder bodenbündig
- Kaltwasser, Warmwasser, Abfluss und Stromanschluss 230V oder 400V müssen nach DVWG und VDE Richtlinien vorgerichtet werden
- Schliffrichtung:
  Schränke: Seitenwände, Rückwand und Türen senkrecht;
  Boden, Deckel, Sockel, Einlegeböden und Lichtleisten waagerecht;
  Arbeitsplatten: waagerecht in Einbauposition;
  NAB: Front senkrecht, Sockel waagerecht
  Passblenden: Front senkrecht;
  Sockel waagerecht
- **ACHTUNG:** Rauchmelder beachten!

		Discher Technik GmbH Fuhr 4-6, 42781 Haan-Gruiten Tel.: +49 (0)2104/2336-0 Fax: +49 (0)2104/233699 E-mail: info@discher.de	Gerätetyp: Boy 950 DT-L
	Kunden-Nr.:		Oberfläche: Mikroschliff - geschliffen mit 240er Korn - nachgebürstet mit 280er Korn
Projekt-Nr.:	Stand:		
Raum:		DISCHER	Werkstoff: 1.4301
Datum: 05.09.2014	gez.: Schubert		Maßstab: 1:20 / Maße in mm
Dateiname:			

Verfielfältigung, auch nur auszugsweise, bedarf der schriftlichen Zustimmung der Firma Discher Technik GmbH.
Stand der Technik und Design vorbehalten.